SealEco

Greenseal EPDM Dammduk

GreenSeal

Produktinformation

GreenSeal

Greenseal EPDM dammduk

Greenseal dammduk är en gummiduk för trädgårds- och andra mindre prydnadsdammar. Duken är extremt följsam, enkel att installera och kan användas täckt under jord, marksten eller helt exponerad. Oavsett temperatur behålls de unika gummiegenskaperna som elasticitet med töjbarhet på minst 300 %.

Teknisk information

Tjocklek (mm):	0.8 / 1.0
Längd (m):	25
Bredd (m):	3.36 / 5.02 / 6.68 / 8.34 / 10.0 / 11.66 / 13.32 / 14.98
Vikt (kg/m²):	0.8 mm = 0.8 1.0 mm = 1.0

Förvaring

Förvaras torrt och svalt
i originalförpackningen.
Lagringstiden är obegränsad.

Tillbehör

Ecobond limpasta
Tätningspasta 5590
EPDM rörstos

Egenskaper

- Syntetiskt EPDM-gummi.
- 100 % UV-resistent.
- Hög elastisitet. Minst 300 % töjbarhet
- Hög resistens mot rotpenetration, insekter och gnagare.
- Väderbeständig i temperaturer från -40°C till +150°C.
- Exceptionellt lång livslängd.
- Innehåller inga farliga ämnen.
- Har ingen inverkan på fauna eller flora.
- Koi eller andra fiskar påverkas ej av duken.
- Enkel och snabb installation.
- Minimalt underhåll.
- Omedelbart 100% vattentät.

Planering

Placering och utseende

Börja med att välja ut en lämplig plats för dammen, så solig som möjligt och inte för nära lövträd. För att kunna visualisera det färdiga resultatet rekommenderar vi att märka ut dammens form på gräsmattan med ett rep eller en trädgårdsslang samt även märka upp kringliggande yta runtom den blivande dammen. När du är nöjd med dammens utseende bör du också bestämma lämpligt djup. Vi rekommenderar minst 50 cm djup, för att säkerställa en permanent vattenfylld damm.

Storlek på dammduk

Använd informationen nedan för att räkna ut storlek på dammduk som krävs för ditt projekt:

Dukens längd

= Dammens max. längd
+ dubbla max. djup
+ 10 cm

Dukens bredd

= Dammens max. bredd
+ dubbla max. djup
+ 10 cm

Exempel

En damm med följande storlek:
* Max längd: 5 m
* Max djup: 1 m
* Max. bredd: 3 m

...ger följande mått på dammduken:

* Längd: 5 m + (1 m x 2) + 10 cm = 7,1 m
* Bredd: 3 m + (1 m x 2) + 10 cm = 5,1 m

= Du behöver alltså en Greenseal dammduk som är 7,1 m lång och 5,1 m bred , d.v.s. 36,21 m² .

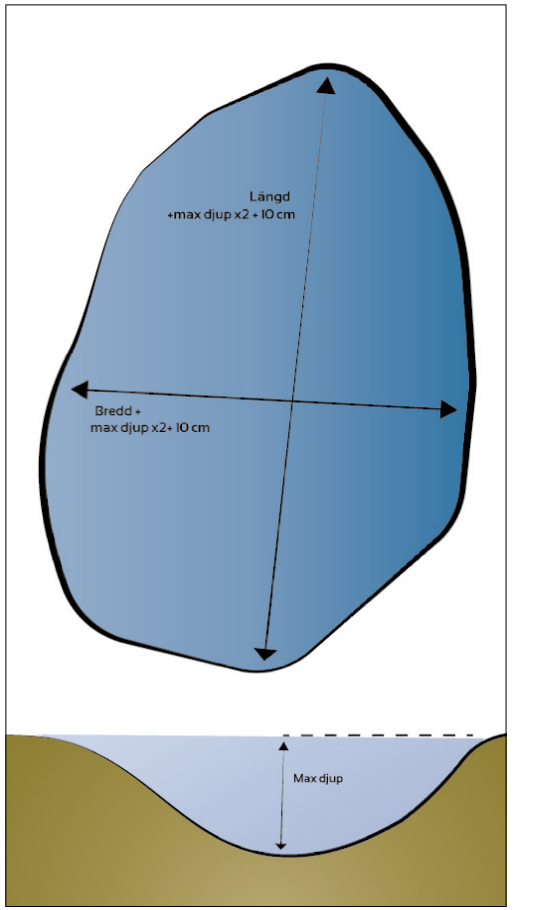

ⓘ **Hur ska dammduken förankras?** Det bör man ha i åtanke när man räknar ut dammdukens storlek så att man inte beställer en för liten duk.

Planering

Leverans

Greenseal Dammduk levereras antingen som rullar med standardbredder eller som paneler med mått enligt ritning på eller uppmätning av dammen. Storlekar upp till 750 m² kan levereras som en panel, som kan installeras av ägaren eller en bygg/schakt entreprenör. Greenseal kan skarvas samman med hjälp av lim och tätningspasta.

Duktjocklek

När du vet vilken mått på dammduk som krävs, behöver du också specificera tjocklek på duken samt vad för pumpar, reningsfilter, fiskar och vegetation som behövs för att få klart dina drömmars trädgård. För trädgårdsdammar används oftast 0.8 mm tjock duk.

För större odlings- eller prydnadsdammar, i parker eller landskapsanläggningar rekommenderas duktjocklek 1.0 mm.

Installation

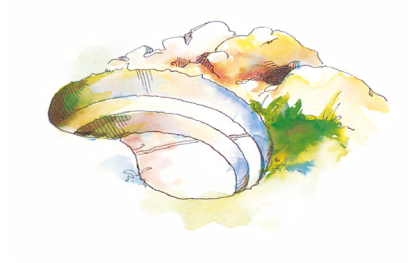

1. Vassa stenar och rötter avlägsnas om möjligt och ett lager sand eller stenmjöl läggs ut på dammbotten, alternativt ett skyddsskikt av geotextil på minst 150g/m². För varierad vegetation, gör bänkar på 25 cm djup runt hela dammen.

2. Kontrollera att inga skarpa stenar eller rötter finns på bottenytan. Lägg ut sand/stenmjöl eller en geotextil på botten. Lägg ut gummiduken över dammen och placera stenar runt kanten, för att hålla duken på plats. Fyll på med vatten.

Installation

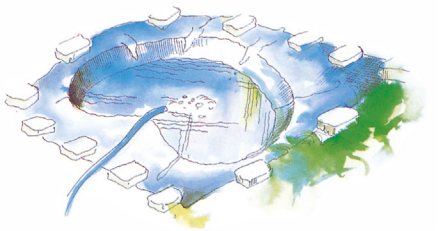

3. Vattnets vikt gör att duken glider ner och formar sig perfekt efter underlaget.

När dammen är fylld klipps dukens kanter så att 20-40 cm extra duk finns kvar runt kanten, för förankring i dike eller under plattor. Dukens kanter kan täckas med sten eller betongplattor, eller förankras i dike 30 x 30 cm, som återfylls. Låt dammen vara orörd några dagar före plantering.

Installation 1

Installation2

Installation 3

Installation

Rörutlopp

Kräver installationen exempelvis ett rörutlopp ska man använda sig av vår EPDM rörstos som limmas fast med limpastan Ecobond och tätas med vår Tätningspasta 5590. Dammduken runt röret ska vara ren och torr och limningen skall göras så snabbt som möjligt efter att duken har placerats i rätt läge.

- Rulla ut duken över hela dammytan och vik den tätt mot rörutsläppet.
- Rita ut storleken på hålet som skall klippas ut på den vikta Greenseal-duken. Låt hålet på duken ha en diameter något mindre än röret så att duken smiter åt runt röret.
- Klipp ut det utritade hålet. Försök klippa så jämnt som möjligt, utan jack, för att undvika att duken rivs sönder.
- Dra duken över röret.

1) Märk ut var på dammduken stosens krage hamnar. **2)** Applicera en kontinuerlig, homogen sträng med Ecobond limpasta på dammduken runt rörkanten. **3)** Applicera en andra sträng limpasta Ecobond på dammduken som kommer hamna 5 cm från kragens kant. **4)** Lägg en sträng med Tätningspasta 5590 1 cm från kragens kant. **5)** Trä gummistosen över röret och fäst stosen mot dammduken med en roller. Använd inte för mycket tryck när du rollar då optimalt är om strängarna med lim och tätningspasta inte blandas ihop. Torktiden kan annars bli något utdragen. **6**) För att försäkra sig om en tät installation ska en liten mängd av Tätningspastan 5590 tränga fram utmed stoskragen.

OBS! Det tar tre till fyra dagar innan limpastan Ecobond och tätningspastan 5590 härdar. Tills dess att limmet härdat och torkat skall dammen varken beträdas eller fyllas med vatten.

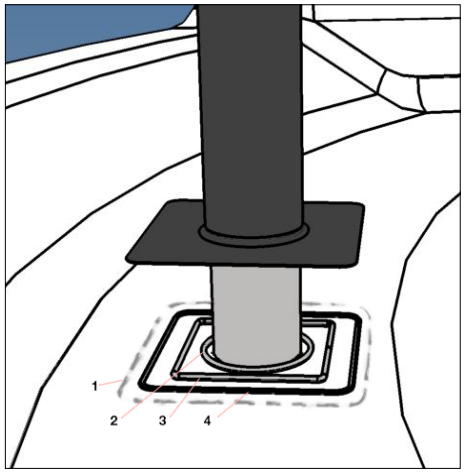

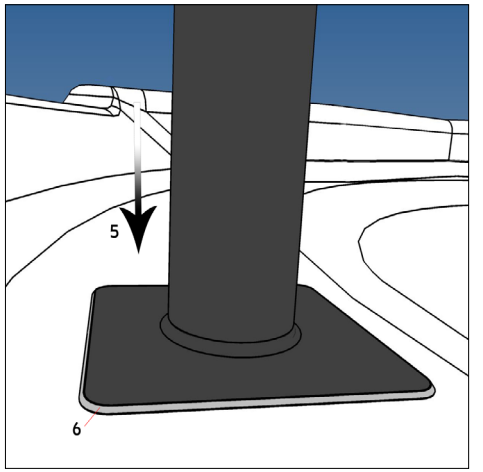

Skarvning

Skarvning av paneler

Det är viktigt att försöka hitta en så måttanpassad panel som möjligt. Går inte detta kan panelerna skarvas ihop panelerna med limpasta Ecobond och Tätningspasta 5590.

Överlapp mellan panelerna som ska skarvas ihop ska vara 100 mm. Dammduken ska vara ren och torr och limningen skall göras så snabbt som möjligt efter att dukarna har placerats i rätt läge.

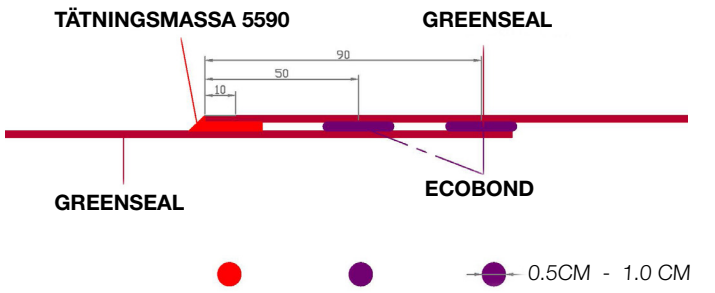

Placera dukarna överlappandes varandra och gör en markering utmed kanten. Vik övre duken åt sidan och applicera Ecobond limpasta på den underliggande panelen. Första strängen med lim skall placeras ca 10 mm från den underliggande panelens kant. Den andra strängen ca 50 mm från den underliggande panelens kant.

Avsluta med att applicera en sträng med Tätningspasta 5590 ca 90 mm från den underliggande panelens kant. Vik tillbaka den övre panelen och fäst den med en roller eller styv borste. Använd inte för mycket tryck när du rollar då optimalt är om strängarna med lim och tätningspasta inte blandas ihop. Torktiden kan annars bli något utdragen.

För att försäkra sig om en tät skarvning ska en lite mängd av tätningspastan 5590 tränga fram utmed skarven.

OBS! Det tar tre till fyra dagar innan limpastan Ecobond och tätningspastan 5590 härdar. Tills dess att limmet härdat och torkat skall dammen varken beträdas eller fyllas med vatten.

Lagning

Om duken blir skadad under installationen kan ev. hål lagas med limpasta Ecobond och Tätningspasta 5590. Kontakta SealEco för att få en mer detaljerad lagningsinstruktion.

Natursten

Natursten utgör en naturlig strand och bildar en stabil förankring och kapillär spärr.

Under stora stenblock läggs några extra lager geotextil alternativt en matta av gummigranulat.

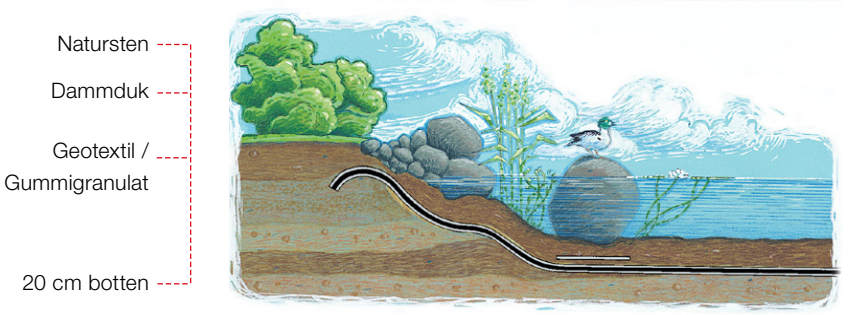

Gångväg

När stranden direkt ansluter till en gångväg är det risk för stort slitage.

Gummiduken förankras och täcks helt med stor natursten från strandkanten ned till botten.

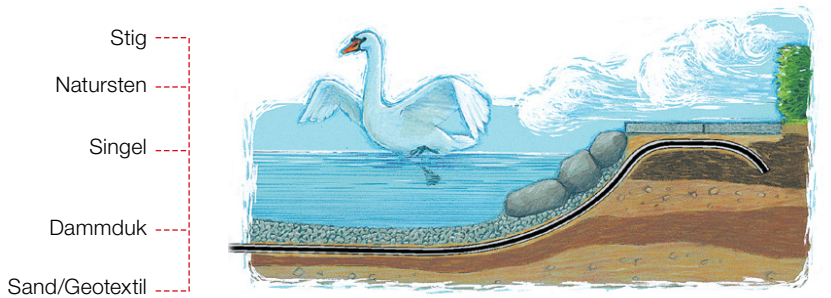

Stödmur

Om dammen anläggs mot en stödmur skruvas gummiduken i muren ca. 50 mm över vatten ytan. Infästningen täcks med en rostfri plåt. Under vattenytan förankras duken med natursten.

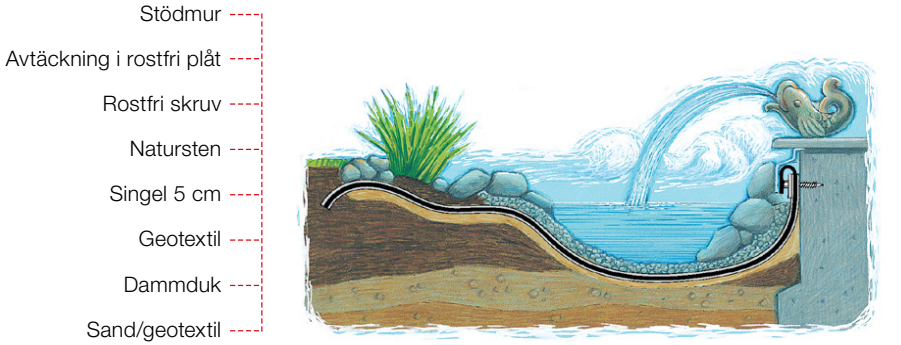

Sumpzon

En sumpzon med vattenväxter runt dammen håller ovälkomna badare borta.
Sumpzonen anläggs som en grund vallgrav och fylls med torv. Den bör avgränsas från dammen med sten så att torvsubstratet inte blandas med vattnet.

Konstruktion och kantavslut

Grässtrand

En grässtrand bör placeras på en kokosmatta. Halva mattan läggs i vattnet. När jorden planerats ut viks mattan upp på slänten och bildar en ficka som håller jorden på plats.

Till ett flackt vattenbryn kan singel eller tegelkross dras upp mot gräskanten.

Vattenfall

Vid vattenfall över natursten skruvas gummiduken mot berget. I berget görs en horisontell skåra för dukens avslut. Bräddavloppsröret kan lyftas bort när dammen skall tömmas.

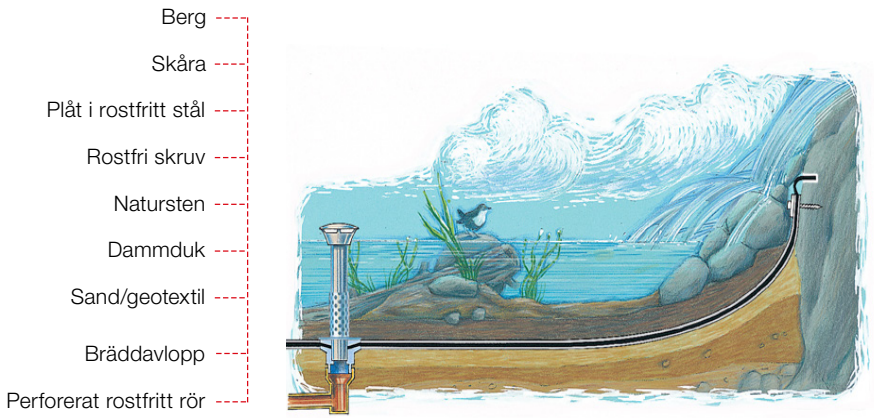

Vår verksamhet är certifierad enligt ISO 9001 och ISO 14000.

Produkter och system testas löpande av oberoende testinstitut. Tätskiktsystem tillverkade av SealEco, har utvecklats för nordiskt klimat och med trygga garanti- och produktansvarsåtagande.

Environmental Building Envelope Solutions

SealEco erbjuder innovativa lösningar för byggnaders klimatskal som ger vatten- och väderskydd för ökad livslängd hos byggnader och konstruktioner. Våra tätskiktslösningar används även i liningapplikationer som geomembran för dammar, övertäckning av avfall eller tillverkning av tankar för industrin.

Vi förstår och löser dina behov med hjälp av kompletta och marknadsledande helhetslösningar som möter högt ställda krav på långsiktighet och miljötänkande. Vi står för långsiktiga lösningar där resurserna utnyttjas optimalt och användandet av miljöfarliga material minimeras utan att äventyra funktionen.

Med SealEco som partner får du tillgång till kunskap och produkter som baseras på mer än 45 års erfarenhet. Genom att vara ledande inom vårt område kan vi alltid erbjuda de bästa lösningarna för just ditt objekt. Referenser finns över hela världen – från arktisk kyla till ökenhetta.

SealEco - en världsledande partner när du vill täta, skydda, spara och bevara.

SealEco

Tel: 0370 510 100
Fax: 0370 510 101
E-mail: info@sealeco.com

Besöksadress: Kävsjövägen 38,
331 35 Värnamo, Sweden
Postadress: P.O. Box 514,
331 25 Värnamo, Sverige

Internet: www.sealeco.com

Aug 2015